MERK

Målene på tegningene og på TimberINs nettsider er omtrentlige. De avviker litt fra målene på det ferdige produktet, fordi produktene våre utformes individuelt og lages for hånd. Hvis ett eller flere mål er svært viktige for deg, gi oss beskjed før du bestiller. Vi tar nøye hensyn til ønskene dine i produksjonen, slik at produktet blir så nær dem som mulig.

NORDIC EXTERNAL COMFORT

TEKNISK DATABLAD

Innhold

ø1800 MM EXTERNAL COMFORT

ø2000 MM EXTERNAL COMFORT

⌀1800 MM EXTERNAL COMFORT

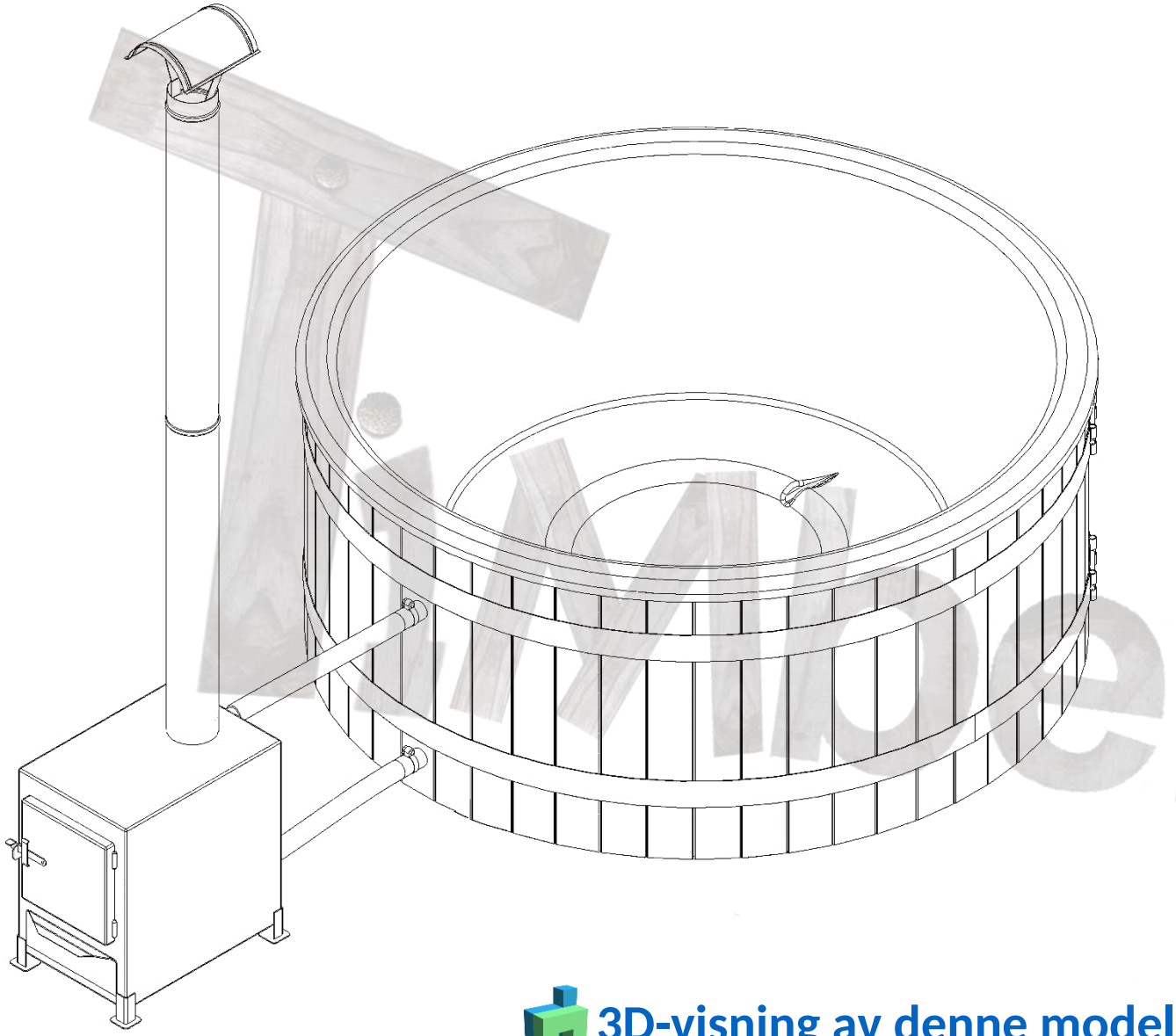

MODELL	NORDIC EXTERNAL
	COMFORT
Antall badende	4-6
Vannvolum	1400 l
LED	tilvalg
VANNMASSASJE	tilvalg
LUFTMASSASJE	tilvalg
SANDFILTER	tilvalg
ISOLASJON	inkludert
AKRYLKAR	tilvalg
TRAPP	A eller C
GLASSFIBERLOKK	tilvalg
SKINNLOKK	tilvalg
TRELOKK + KANT	tilvalg
OPPVARMING	KLEDNING
Ekstern vedovn	Gran
Elektrisk varmer	Lerk
Hybrid: elektrisk + vedovn	Termotre
Hybrid: varmepumpe + ovn	Eik
Ekstern pelletsovn	WPC svart
Gassvarmer	WPC brun
Biovarmer (Wi-Fi)	
Kun tilkoblinger	

3D-visning av denne modellen

AKRYLKAR FOR EKSTERN OVN – Ø 2,0 M

Nordic External Comfort™ 1800 (4–6 personer)

SECTION A-A
SCALE 1 : 15

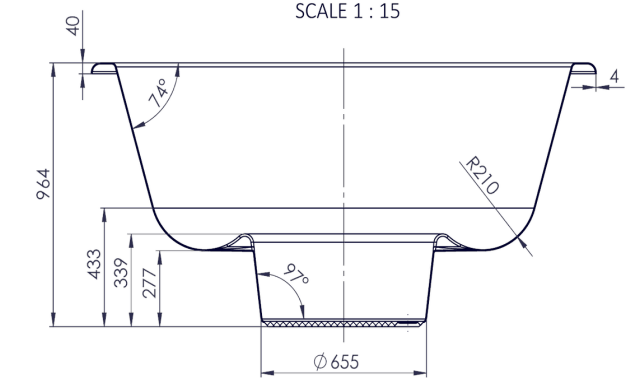

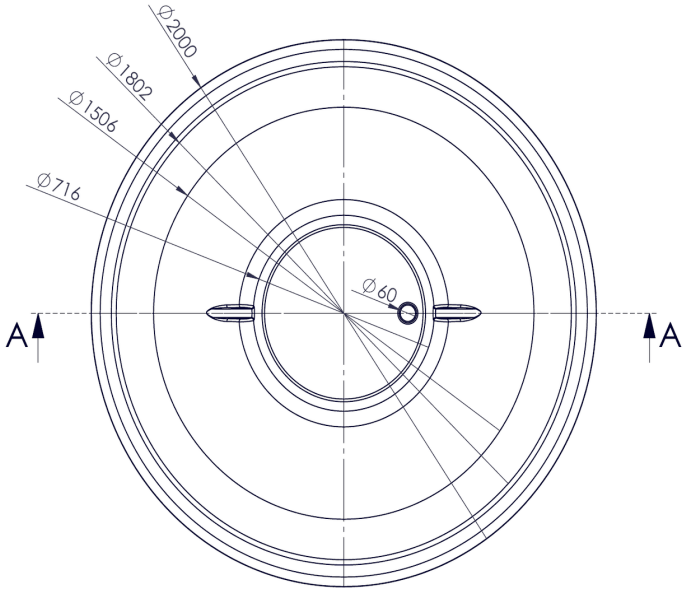

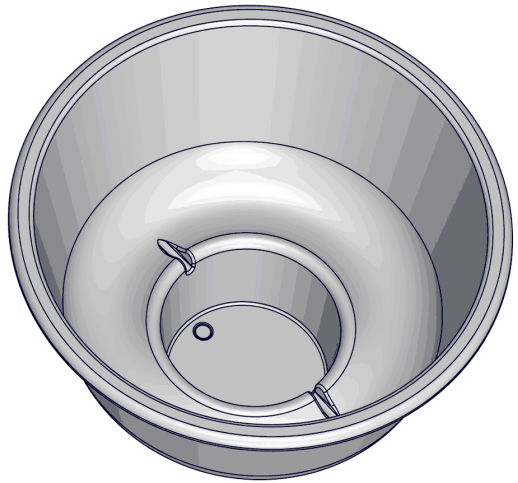

TimberIN Nordic External Comfort™
Akrylkar for ekstern ovn – Ø 2,0 m
Akrylkaret erstatter glassfiberkaret.
Mål i mm · tegningen er ikke i målestokk ved utskrift
SECTION = snitt · SCALE = målestokk
www.timberin.com

FARGER PÅ AKRYLKARET

Nordic External Comfort™

Kun for akrylkaret (glassfiberkaret har egne farger). Perlehvit er forhåndsvalgt; ingen farge koster ekstra.

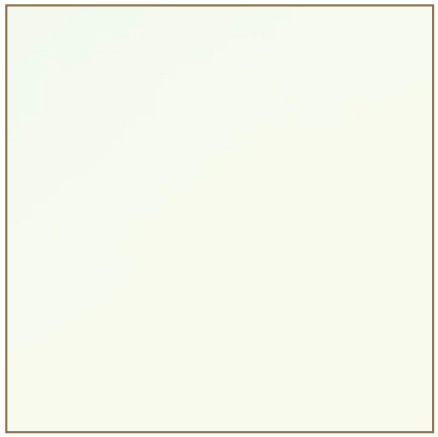

Perlehvit
(forhåndsvalgt)



Metallgrå



Kaffeskyer



Perlesvarte skyer

Fargene på skjerm og på trykk kan avvike litt fra den virkelige overflaten.

www.timberin.com

GENERELL INFORMASJON

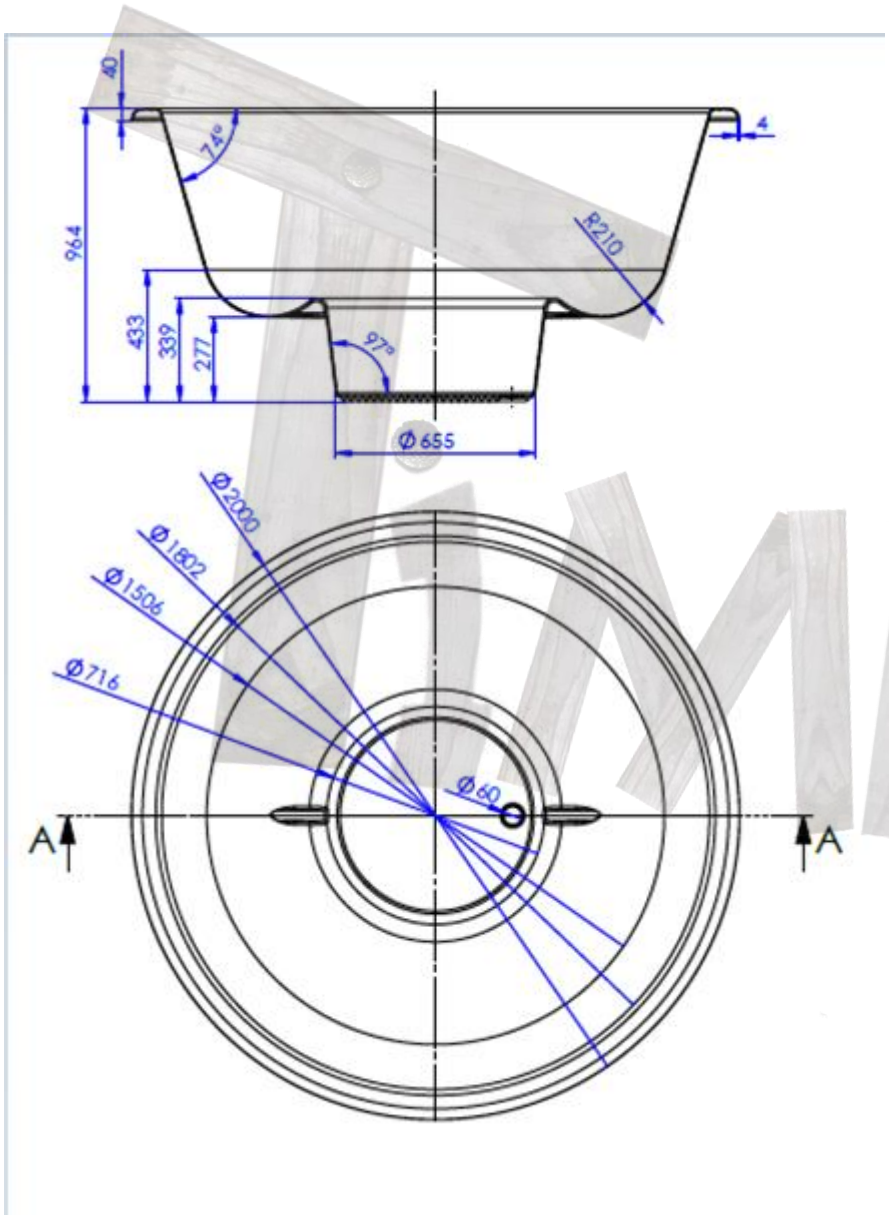

MODELL	EXTERNAL COMFORT UTEN BARNESETE
Innvendig diameter	1802 mm
Utvendig diameter	2000 mm
Lengde på pipen	2000 mm

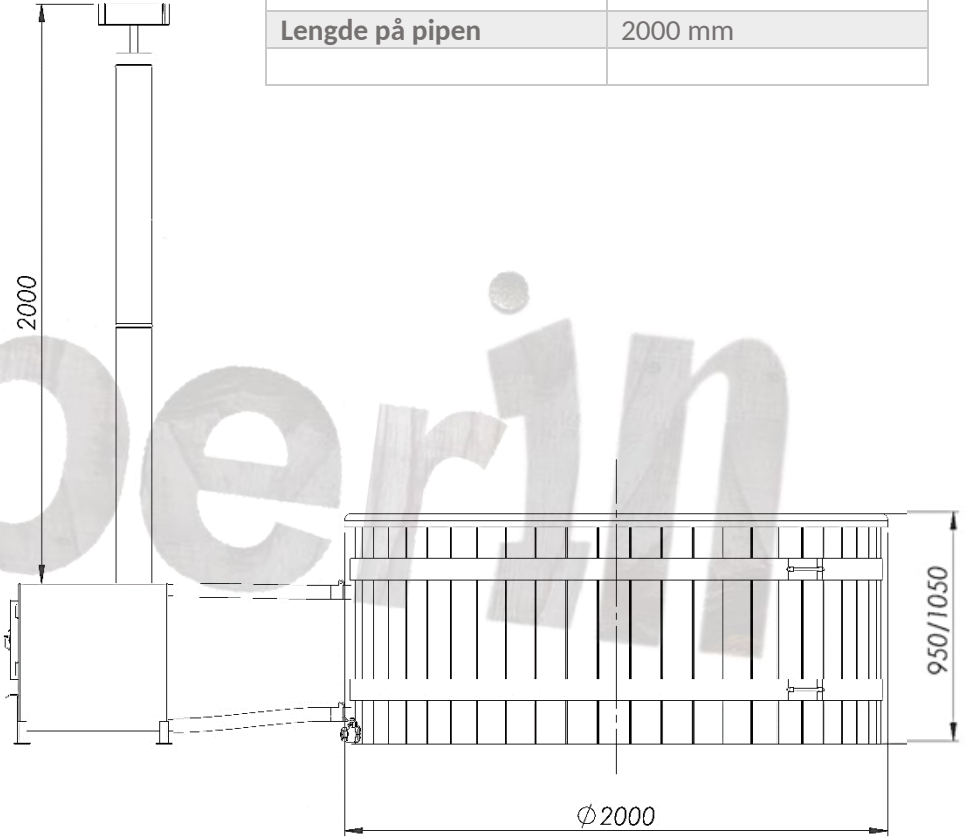

Imberin

EKSTERN VEDOVN

BFTS-50, 22kW

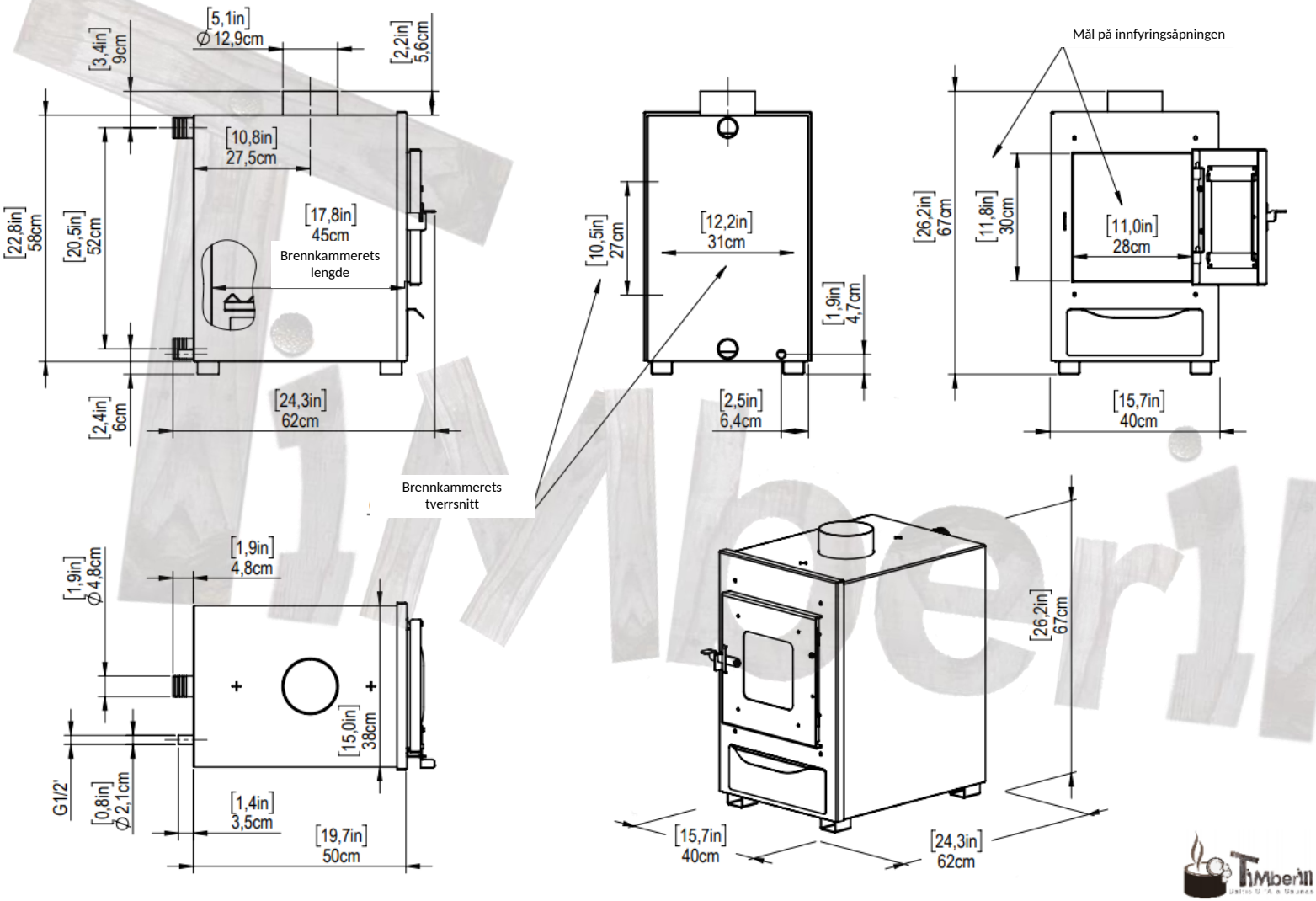

InTherin

MED ELEKTRISK VARMER

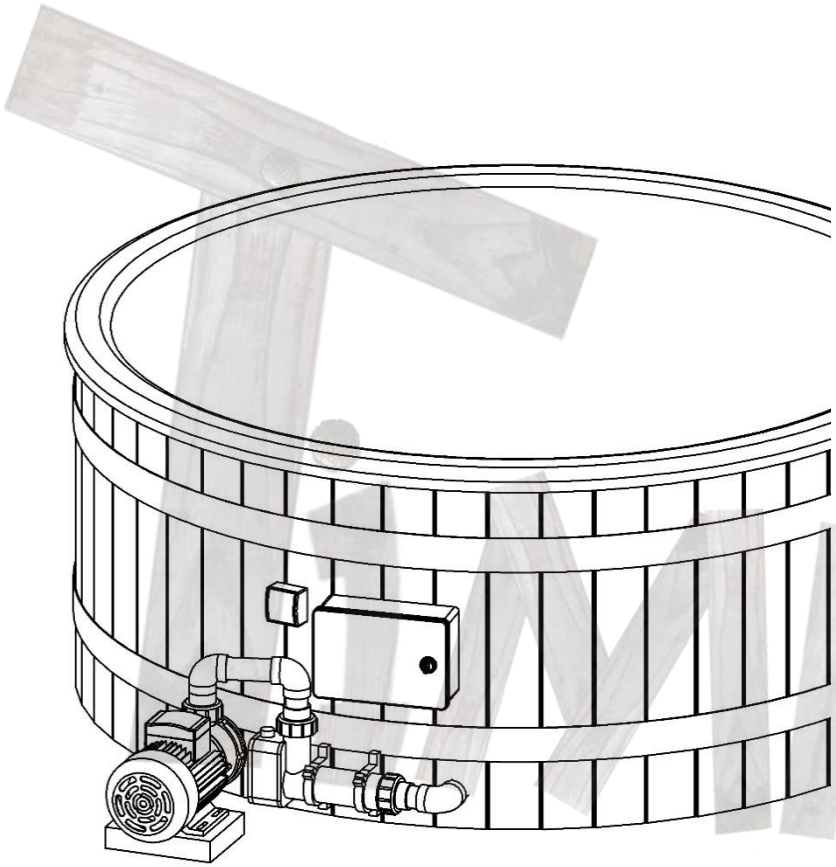

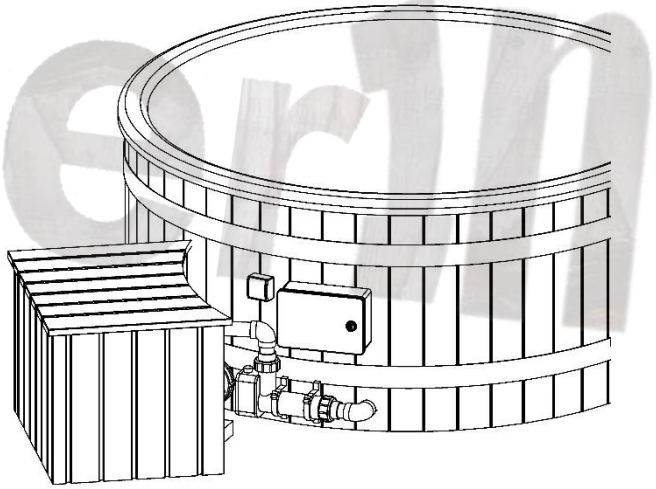

Mberin

TRAPP TYPE A

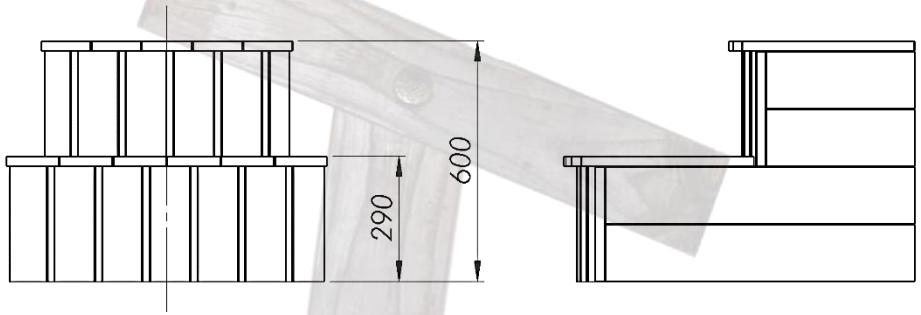

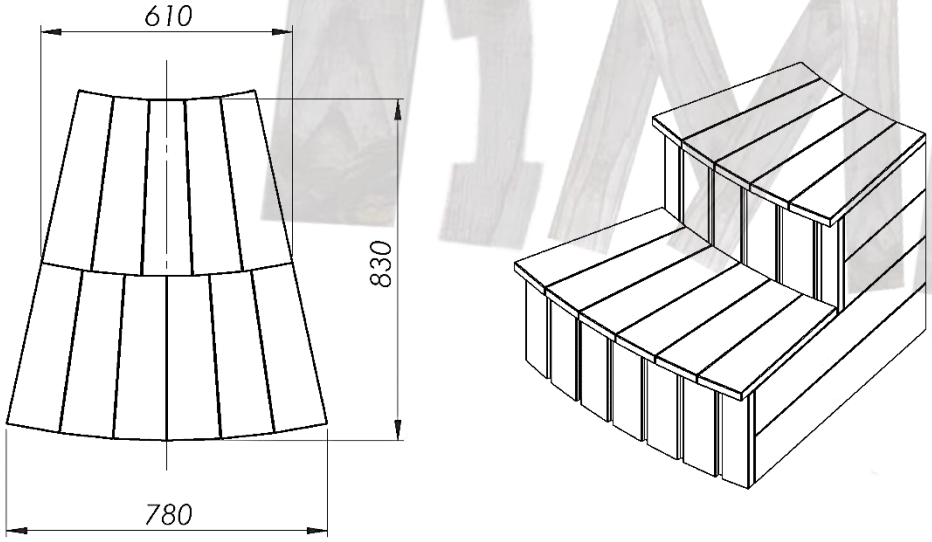

MODELL	TRAPP TYPE A
Total høyde	600 mm
Høyde første trinn	290 mm
Total bredde	780 mm
Lengde	830 mm
Fås også	Type C

TiMberin

TRELOKK OG RUND KANT

MODELL	TREDELER
Diameter på trelokket	2100 mm
Isolasjon av lokk (hvis valgt)	30 mm
Bredde på trekant	170 mm
Kun gran eller termotre	

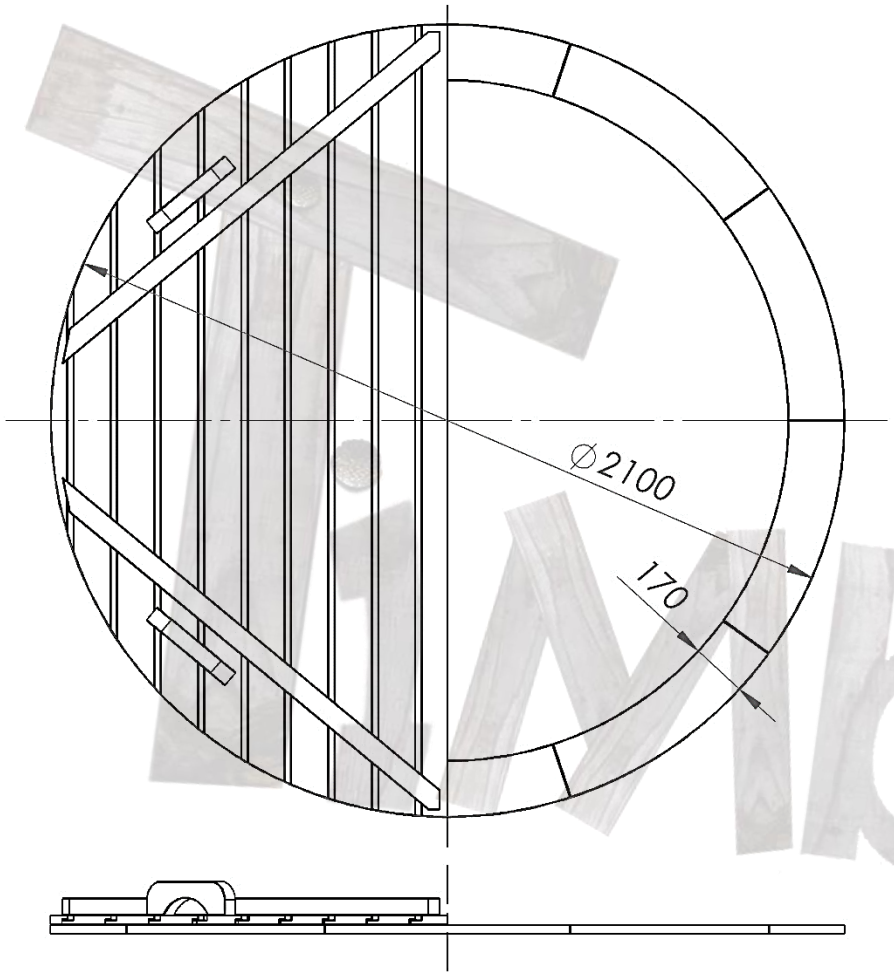

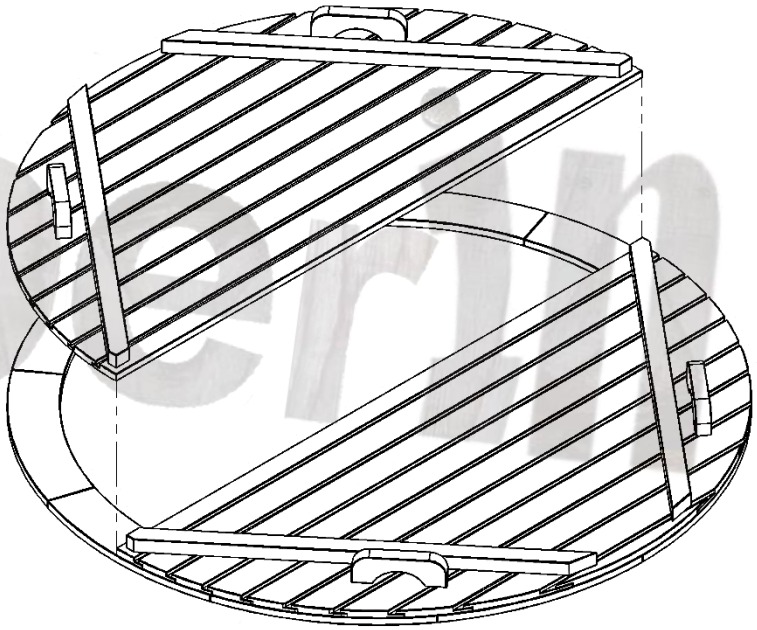

MinMøbler.dk

GLASSFIBERLOKK

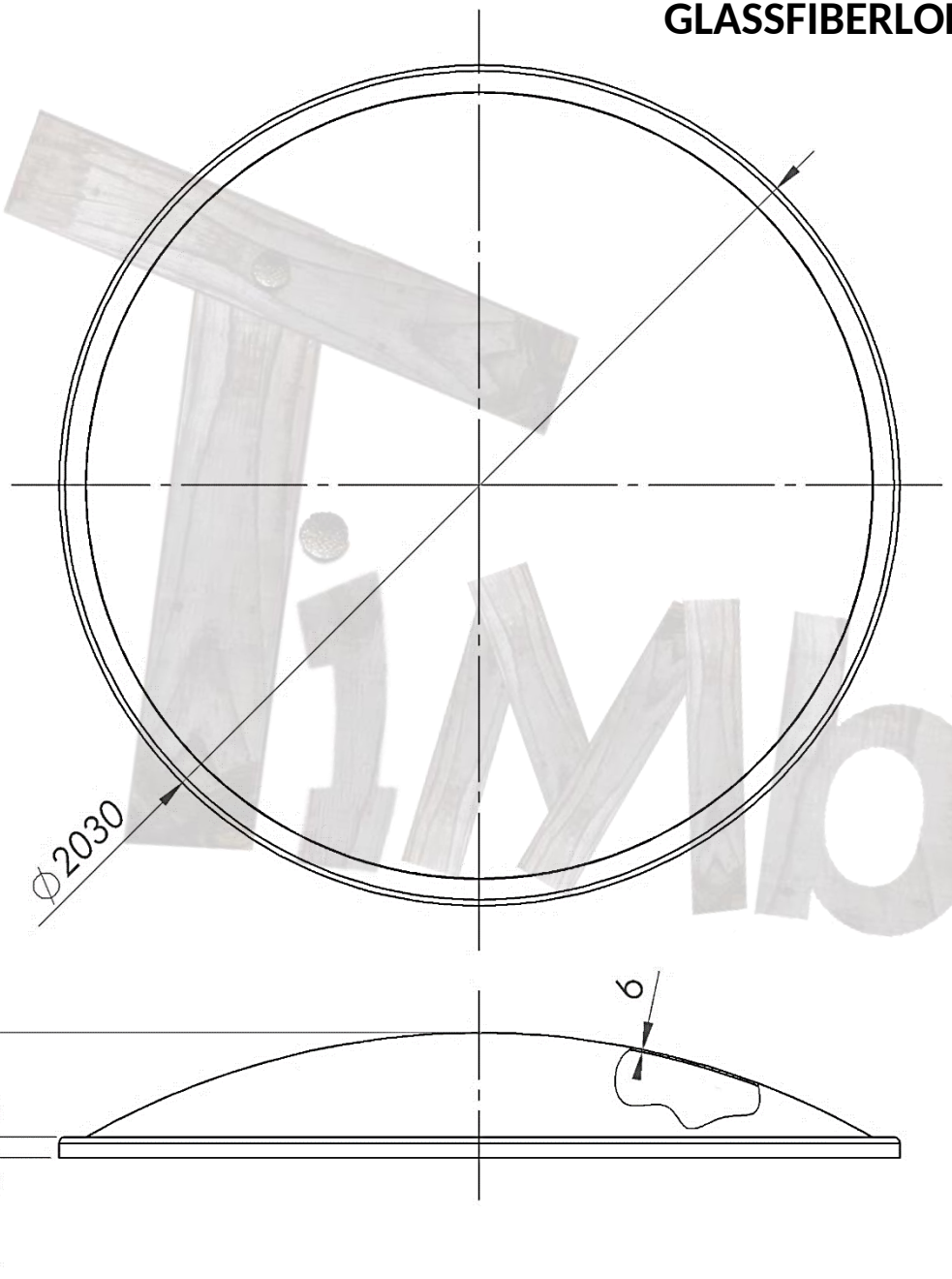

MODELL	GLASSFIBERLOKK
Diameter	2030 mm
Isolasjonstykkelse (hvis valgt)	10 mm



timberin

SKINNLOKK

MODELL	SKINNLOKK
Diameter	2000 mm
Sidekant	150 mm
Isolasjonstykkelse	70 mm

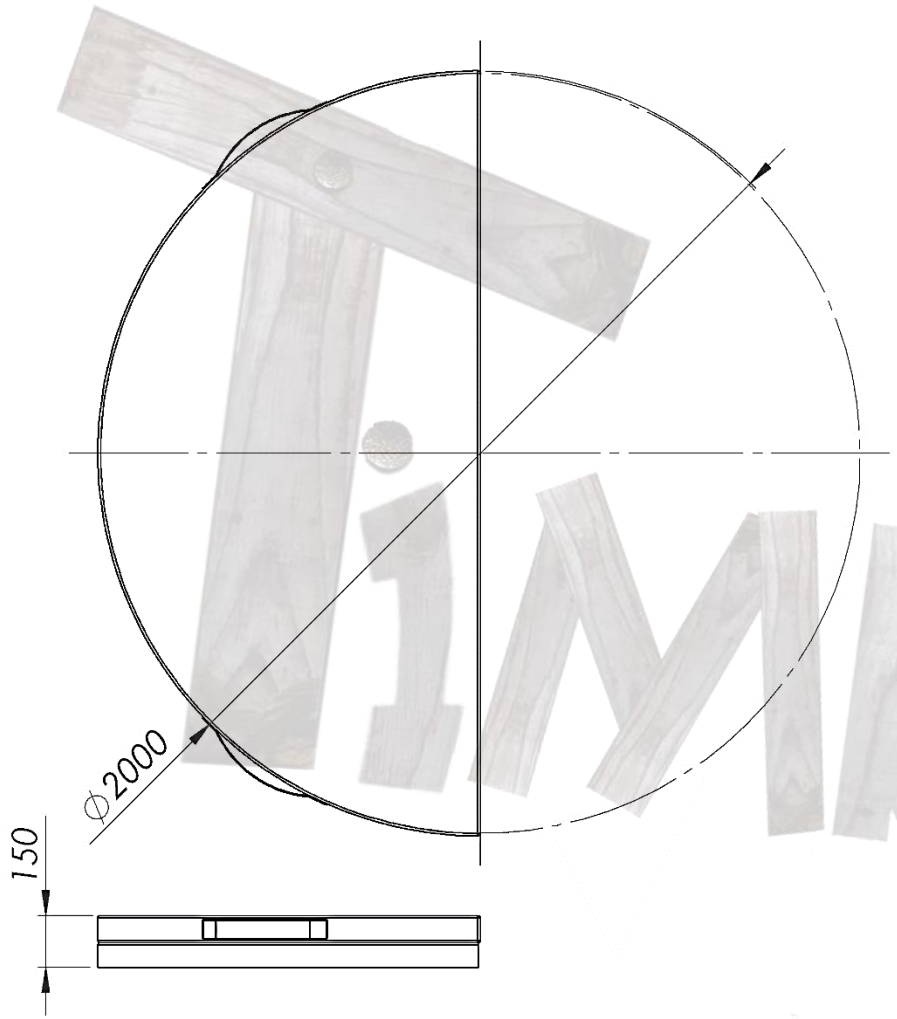

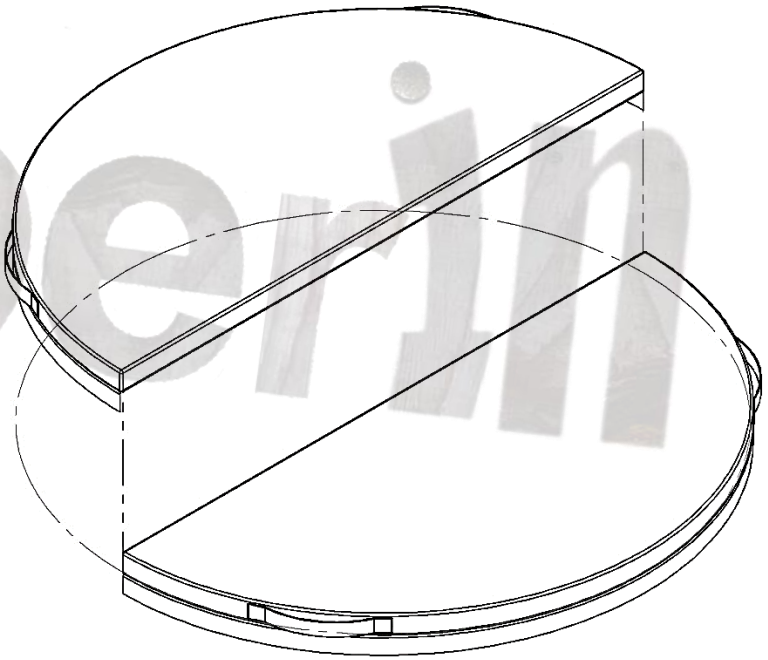

TiMberin

VANNTØMMING

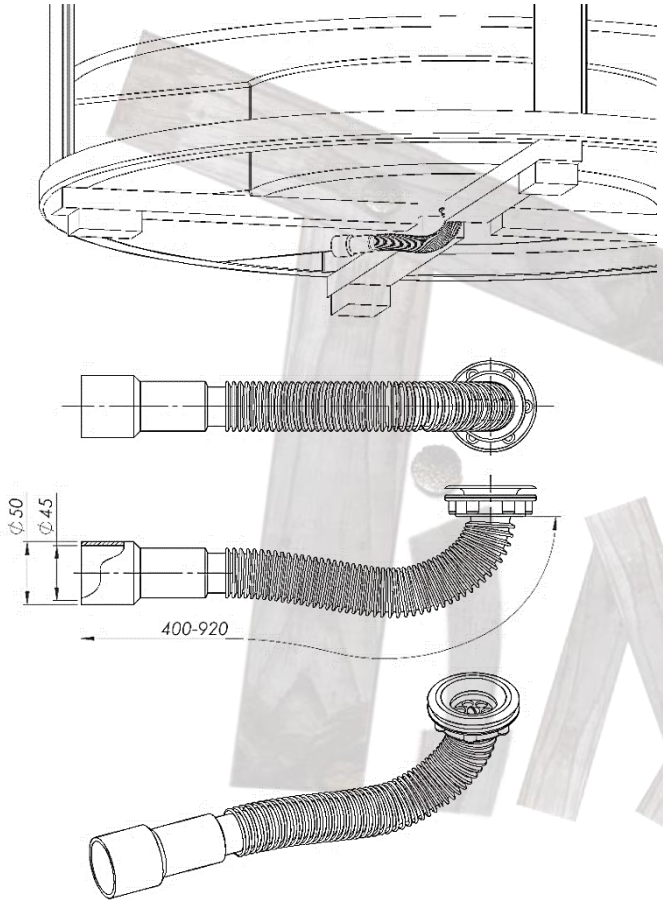

MODELL	AVLØP
Lengde på avløpet	400-920 mm
Innvendig diameter på avløpet	45 mm
Utvendig diameter på avløpet	50 mm
Materiale	PVC

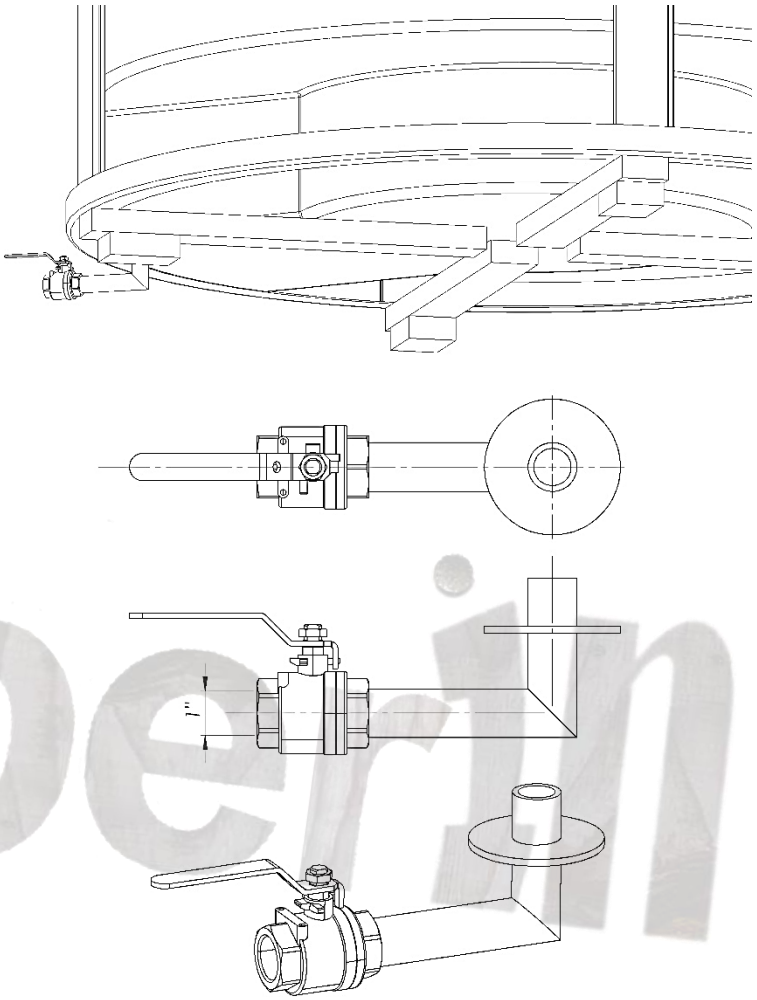

MODELL	UTVENDIG TØMMEKRAN
Diameter på kranen	1 inch
Materiale	Rustfritt stål type 316

timberin

TREKASSER FOR SPA-SYSTEM

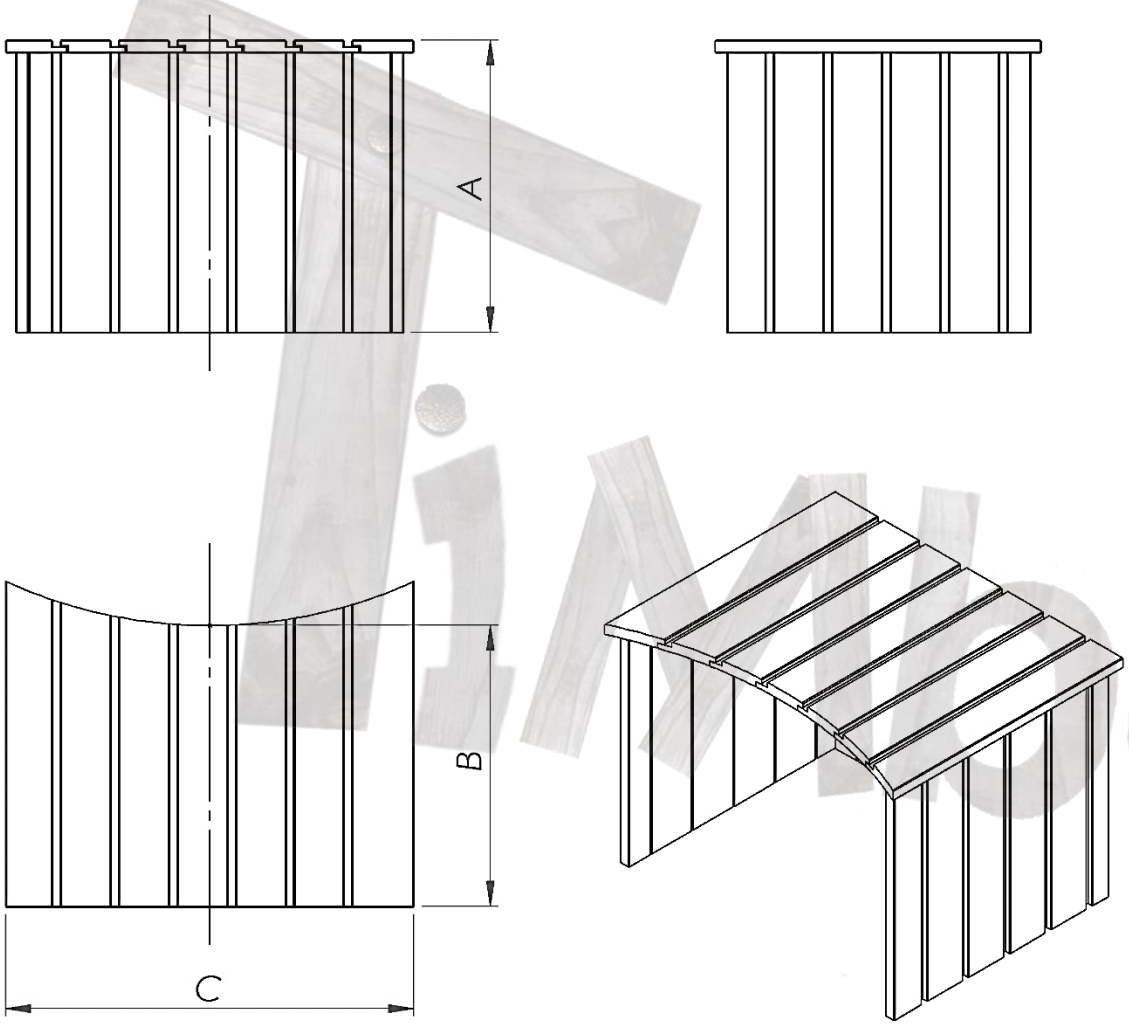

MODELL	TREKASSE
Sandfilter med trekasse	A: 800 mm B: 700 mm C: 600 mm
Elektrisk varmer med trekasse	A: 400 mm B: 600 mm C: 600 mm
Sandfilter + elektrisk varmer med trekasse	A: 800 mm B: 700 mm C: 600 mm
Gassvarmer med trekasse	A: 940 mm B: 350 mm C: 500 mm

iMoerin

EXTERNAL COMFORT 1800 – LEVERINGSINFORMASJON

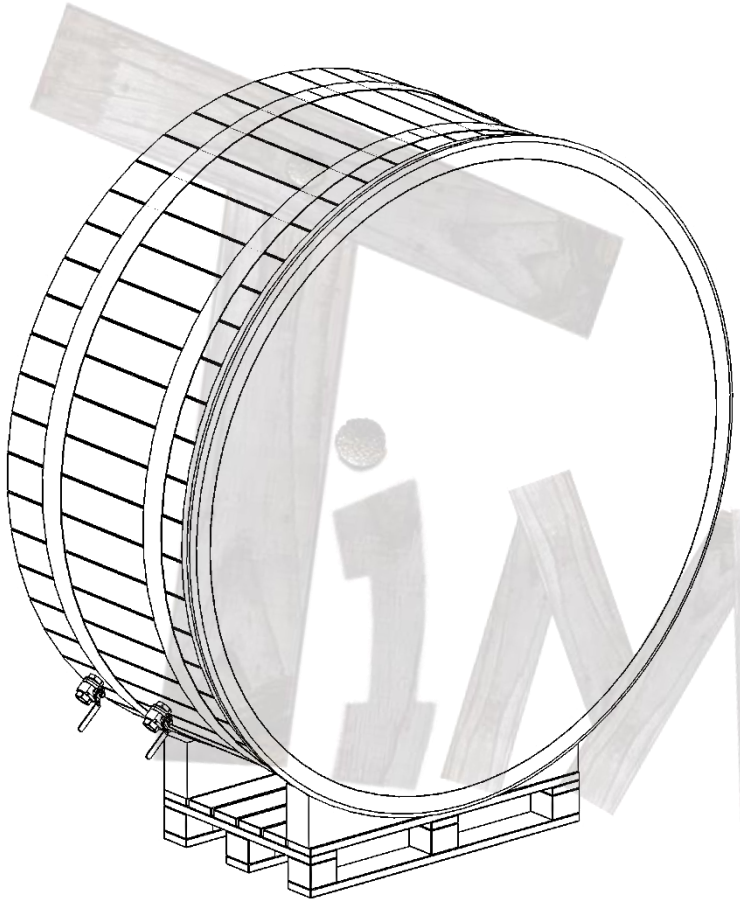

MODELL	LEVERING
Mål for modellen pakket på pall:	Høyde: 2200 mm Bredde: 1300 mm Lengde: 2100 mm
Ekstra kolli (trapp og varmer)	Høyde: 900 mm Bredde: 800 mm Lengde: 1000 mm

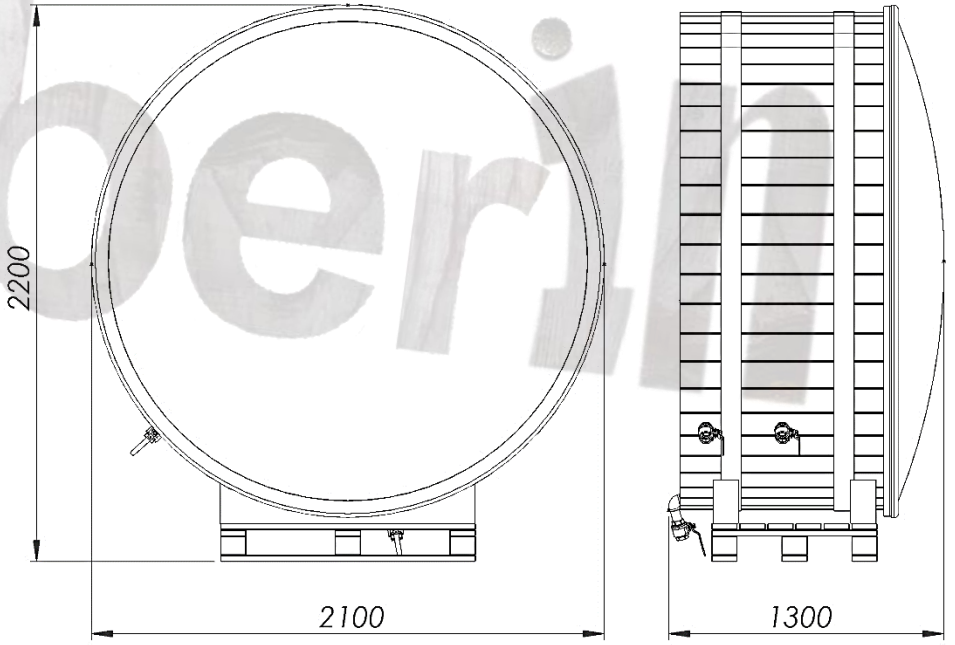

Imperial

⌀2000 MM EXTERNAL COMFORT

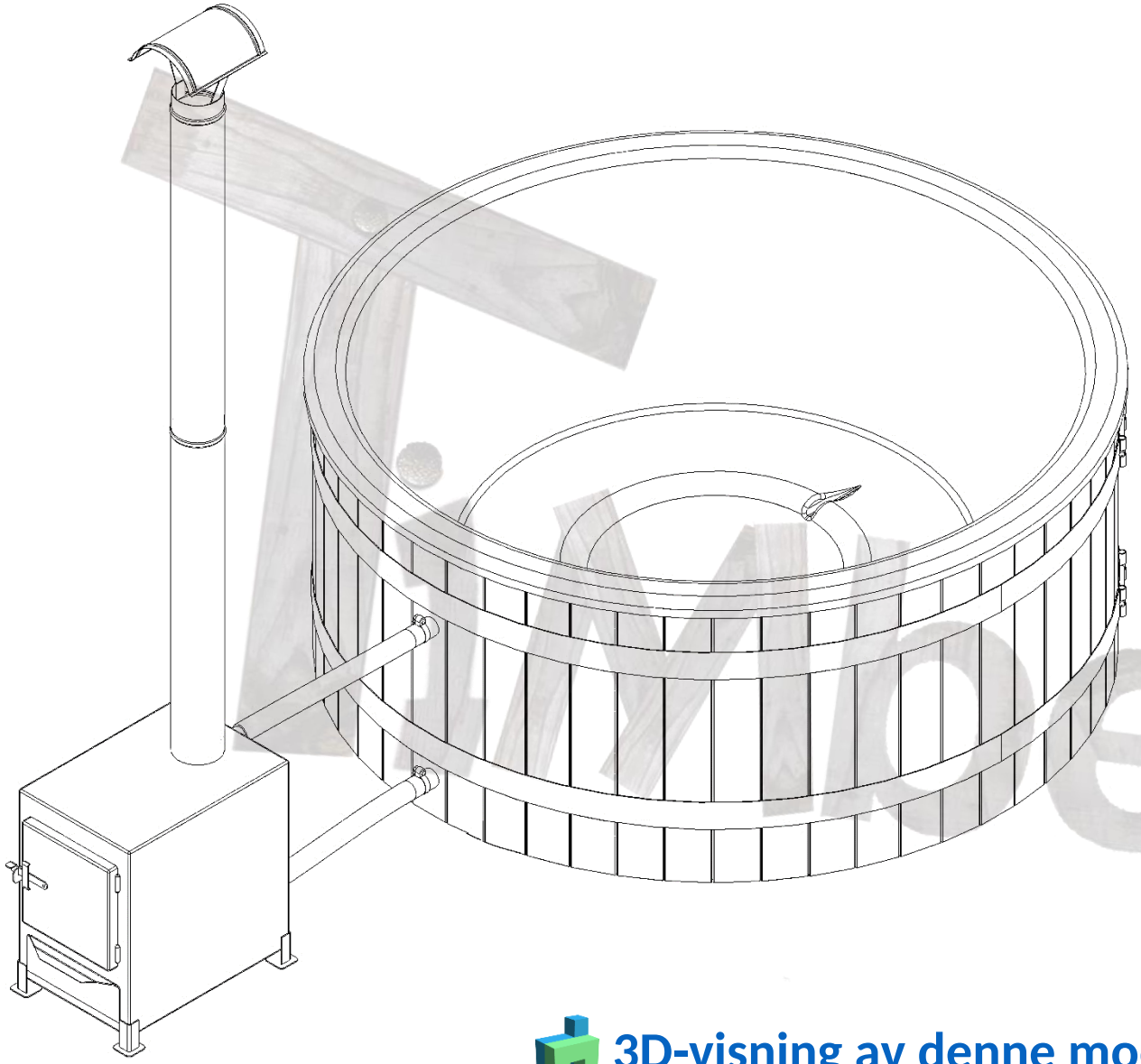

MODELL	NORDIC EXTERNAL
	COMFORT
Antall badende	6-8
Vannvolum	1550 l
LED	tilvalg
VANNMASSASJE	tilvalg
LUFTMASSASJE	tilvalg
SANDFILTER	tilvalg
ISOLASJON	inkludert
AKRYLKAR	tilvalg
TRAPP	A eller C
GLASSFIBERLOKK	tilvalg
SKINNLOKK	tilvalg
TRELOKK + KANT	tilvalg
OPPVARMING	KLEDNING
Ekstern vedovn	Gran
Elektrisk varmer	Lerk
Hybrid: elektrisk + vedovn	Termotre
Hybrid: varmepumpe + ovn	Eik
Ekstern pelletsovn	WPC svart
Gassvarmer	WPC brun
Biovarmer (Wi-Fi)	
Kun tilkoblinger	

3D-visning av denne modellen

AKRYLKAR FOR EKSTERN OVN – Ø 2,2 M

Nordic External Comfort™ 2000 (6–8 personer)

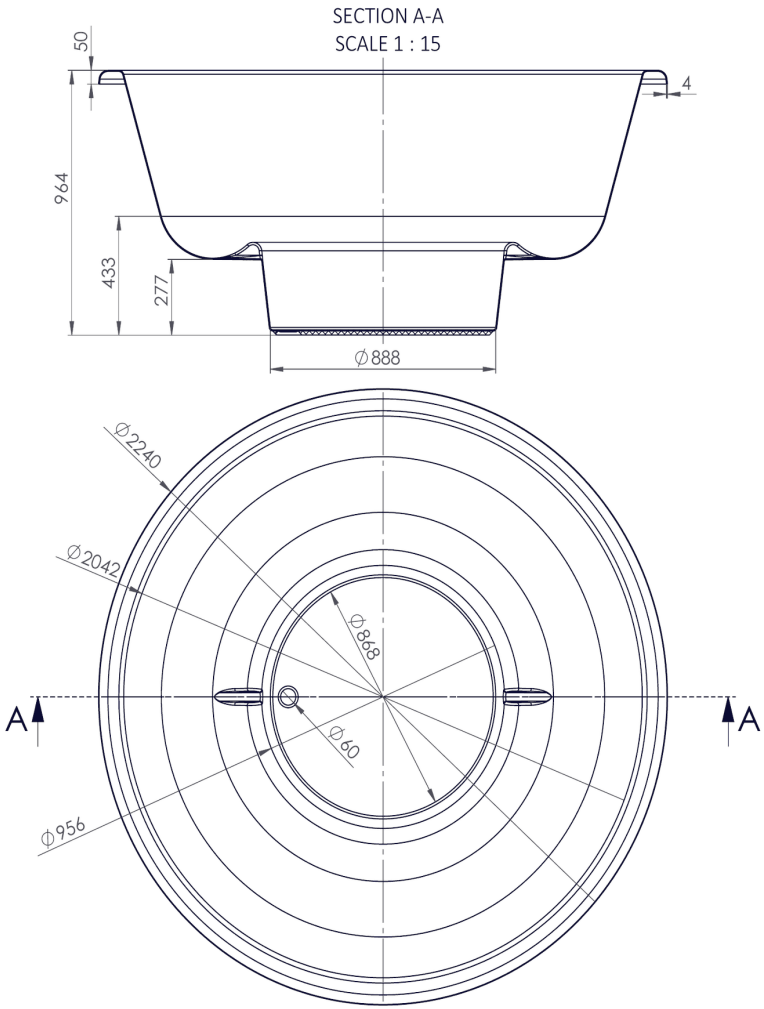



TimberIN Nordic External Comfort™

Akrylkar for ekstern ovn – Ø 2,2 m
Akrylkaret erstatter glassfiberkaret.
Mål i mm · tegningen er ikke i målestokk ved utskrift
SECTION = snitt · SCALE = målestokk
www.timberin.com

GENERELL INFORMASJON

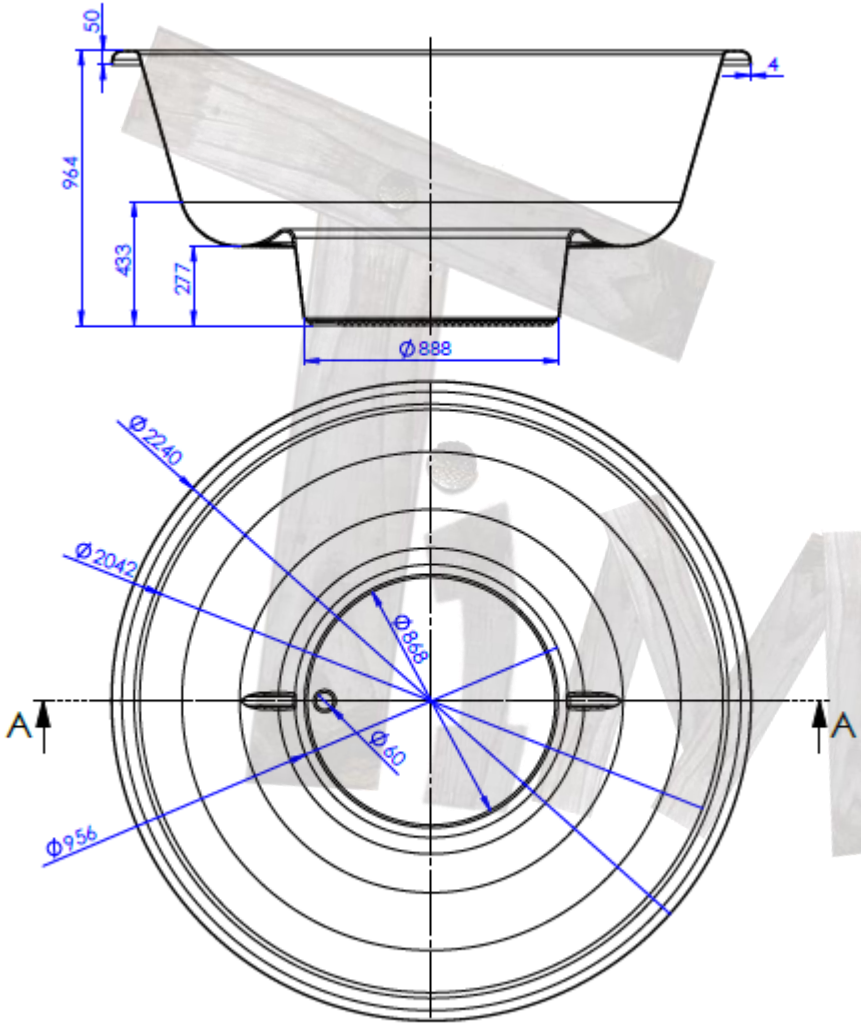

MODELL	EXTERNAL COMFORT UTEN BARNESETE
Innvendig diameter	2042 mm
Utvendig diameter	2240 mm
Lengde på pipen	2000 mm

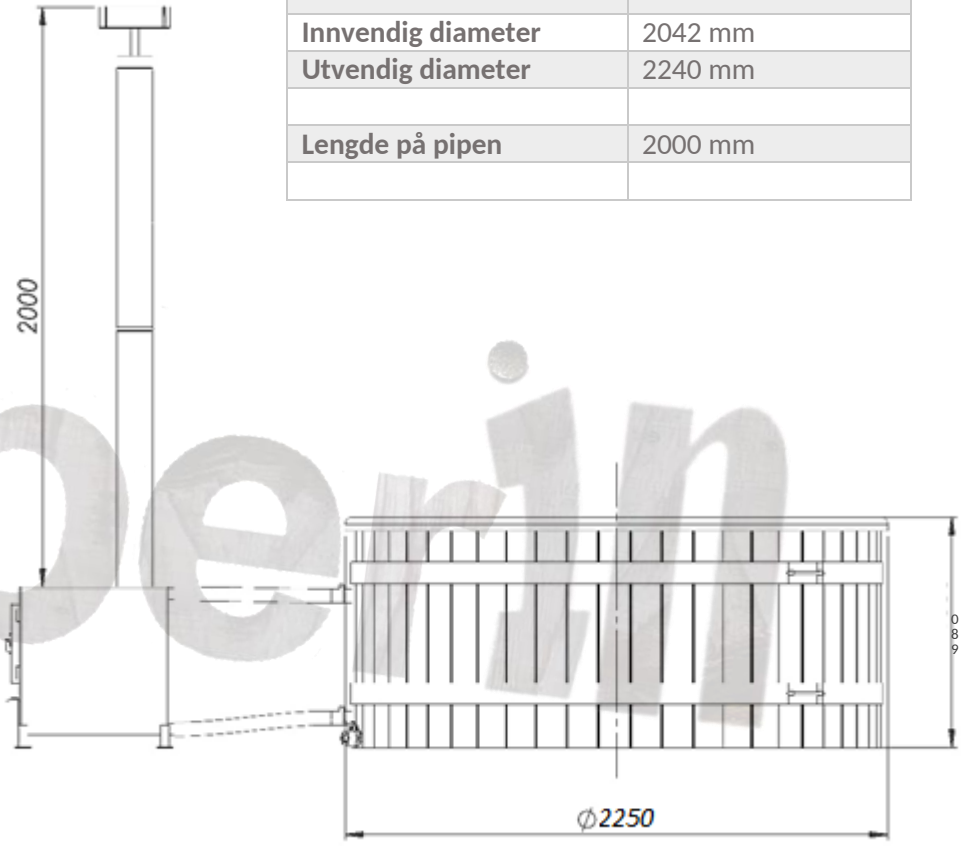

EKSTERN VEDOVN

BFTS-50, 22kW

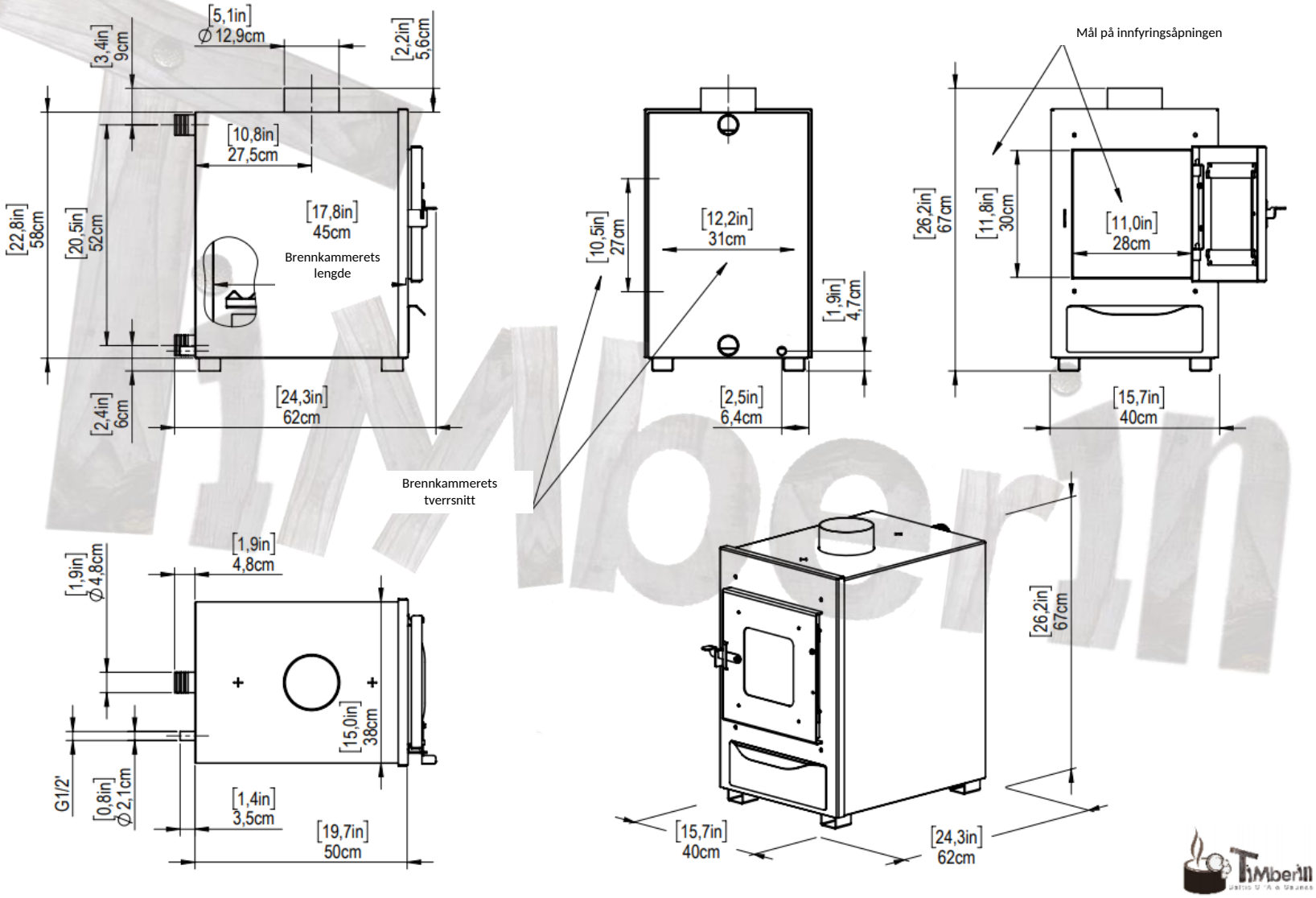

MED ELEKTRISK VARMER

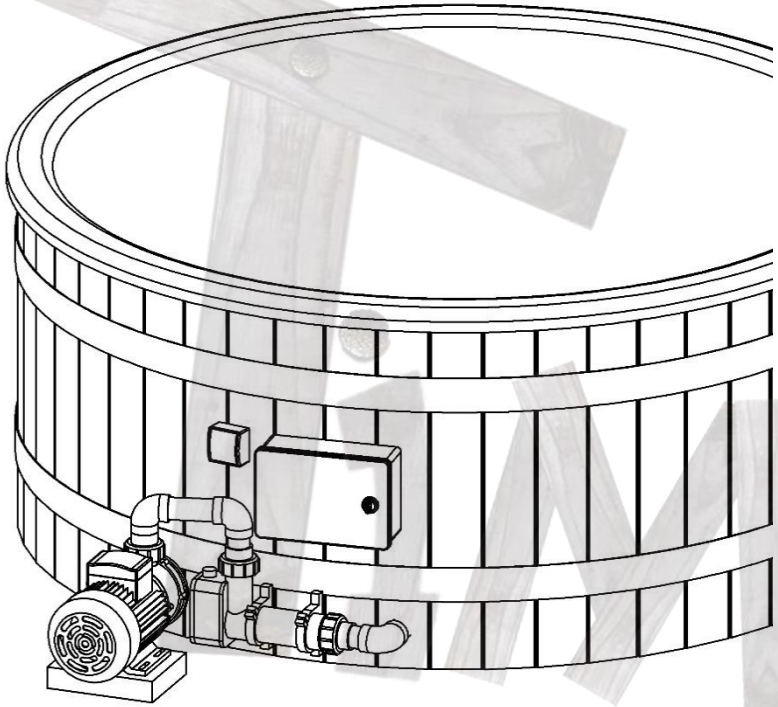

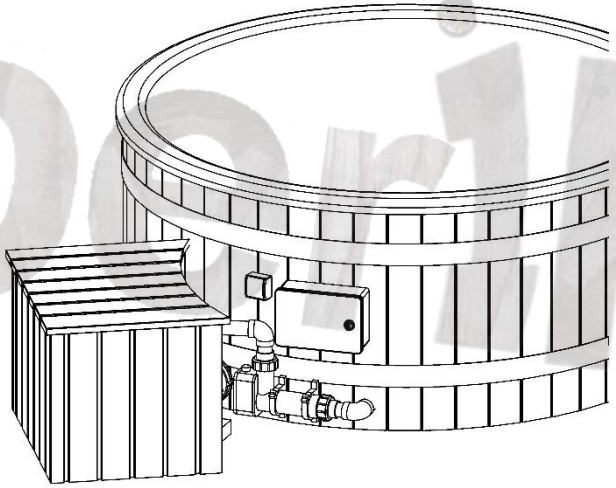

Timberin

TRAPP TYPE A

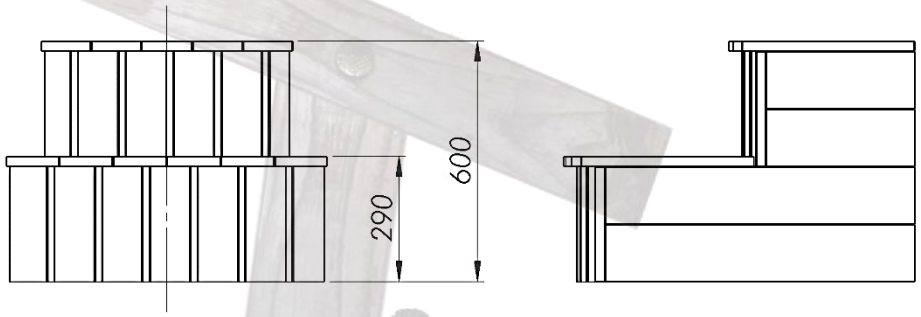

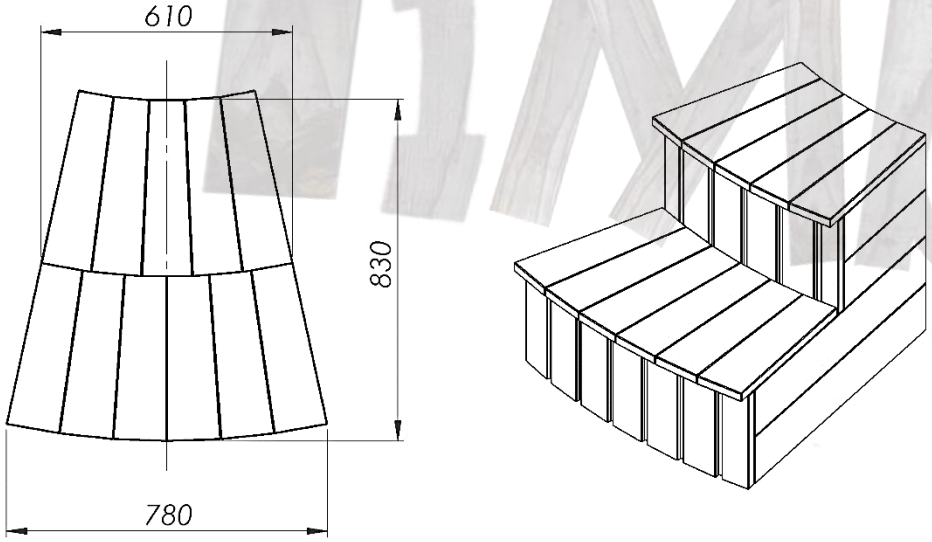

MODELL	TRAPP TYPE A
Total høyde	600 mm
Høyde første trinn	290 mm
Total bredde	780 mm
Lengde	830 mm
Fås også	Type C

TiMberin

TRELOKK OG RUND KANT

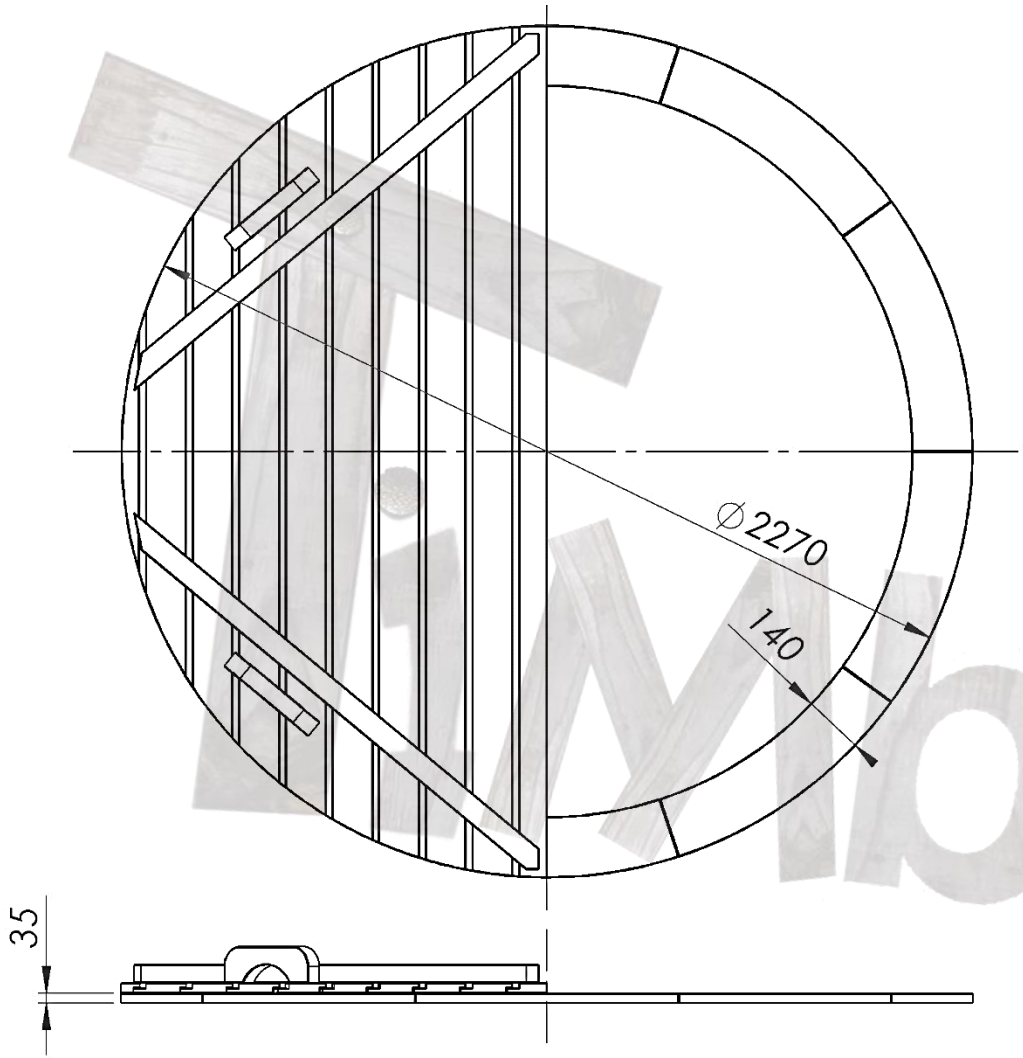

MODELL	TREDELER
Diameter på trelokket	2270 mm
Isolasjon av lokk (hvis valgt)	30 mm
Bredde på trekant	140 mm
Kun gran eller termotre	
Glassfiberlokk	Fås også
Isolert skinnlokk	Fås også

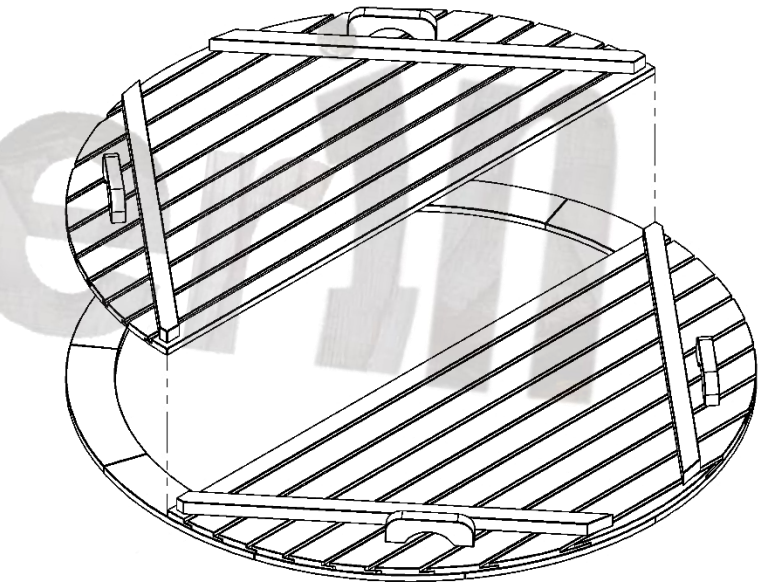

VANNTØMMING

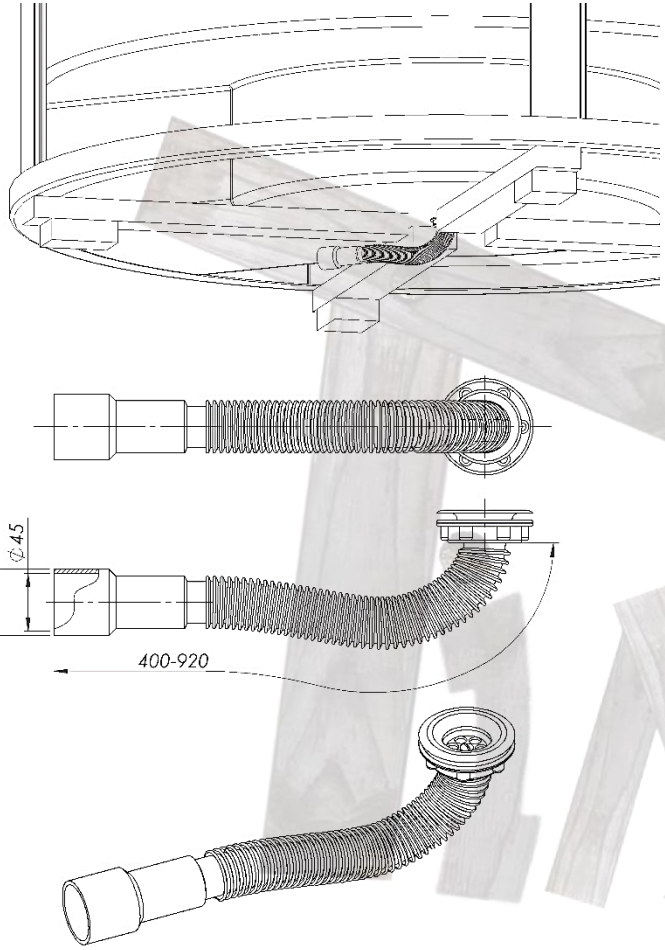

MODELL	AVLØP
Lengde på avløpet	400-920 mm
Innvendig diameter på avløpet	45 mm
Utvendig diameter på avløpet	50 mm
Materiale	PVC

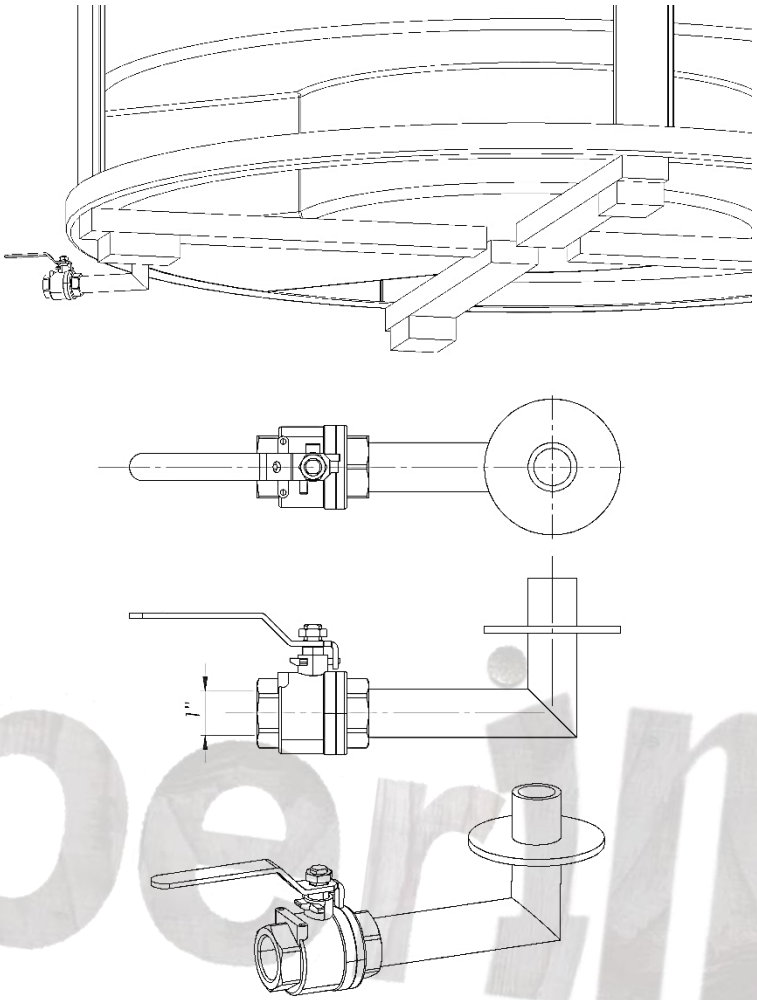

MODELL	UTVENDIG TØMMEKRAN
Diameter på kranen	1 inch
Materiale	Rustfritt stål type 316

Imberin

TREKASSER FOR SPA-SYSTEM

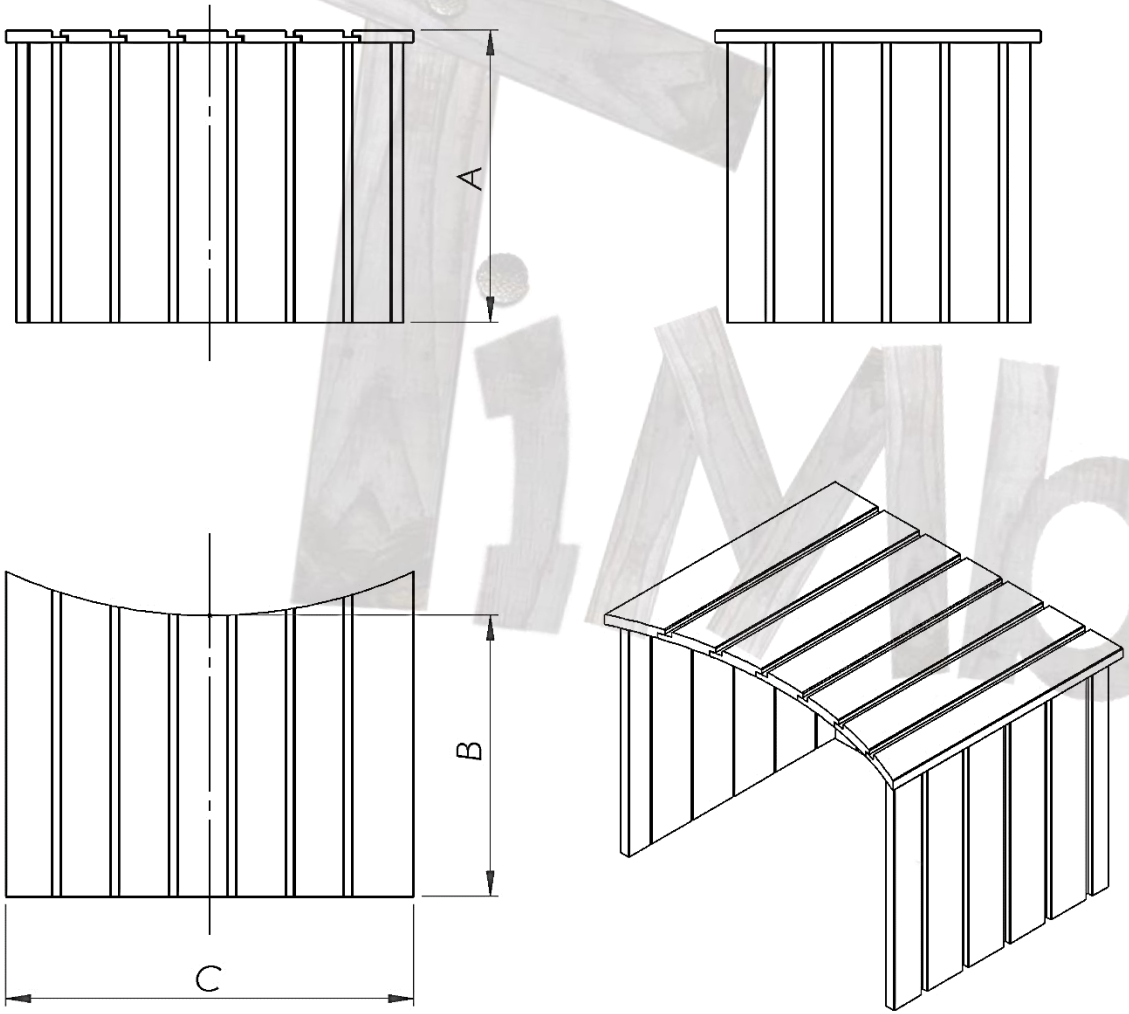

MODELL	TREKASSE
Sandfilter med trekasse	A: 800 mm B: 700 mm C: 600 mm
Elektrisk varmer med trekasse	A: 400 mm B: 600 mm C: 600 mm
Sandfilter + elektrisk varmer med trekasse	A: 800 mm B: 700 mm C: 600 mm
Gassvarmer med trekasse	A: 940 mm B: 350 mm C: 500 mm

limberin

EXTERNAL COMFORT 2000 – LEVERINGSINFORMASJON

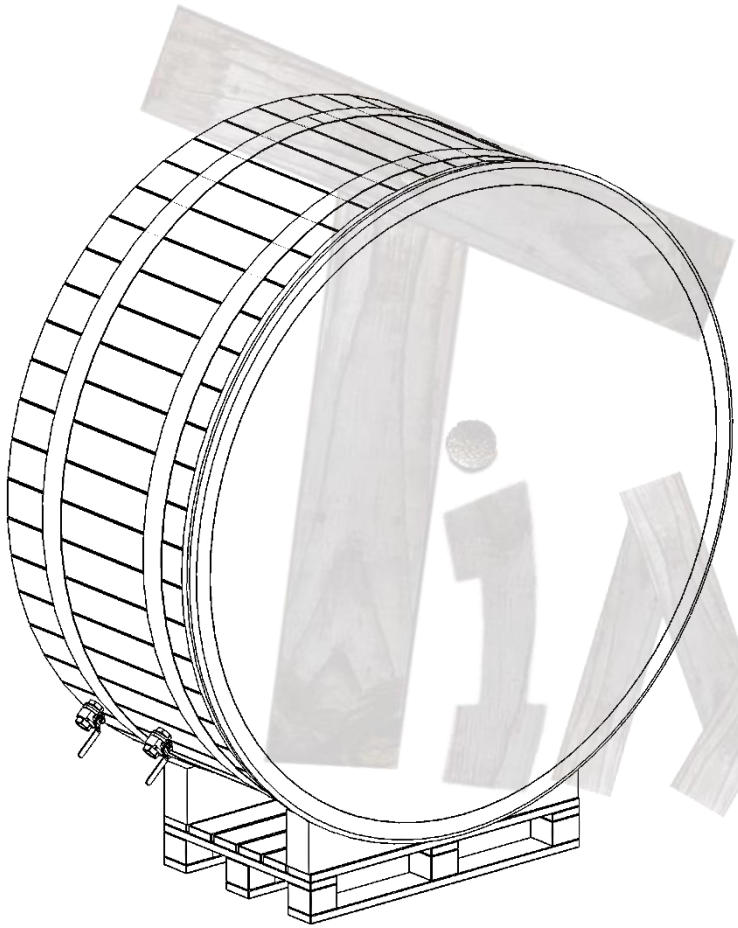

MODELL	LEVERING
Mål for modellen pakket på pall:	Høyde: 2400 mm Bredde: 1300 mm Lengde: 2300 mm
Ekstra kolli (trapp og varmer)	Høyde: 900 mm Bredde: 800 mm Lengde: 1000 mm

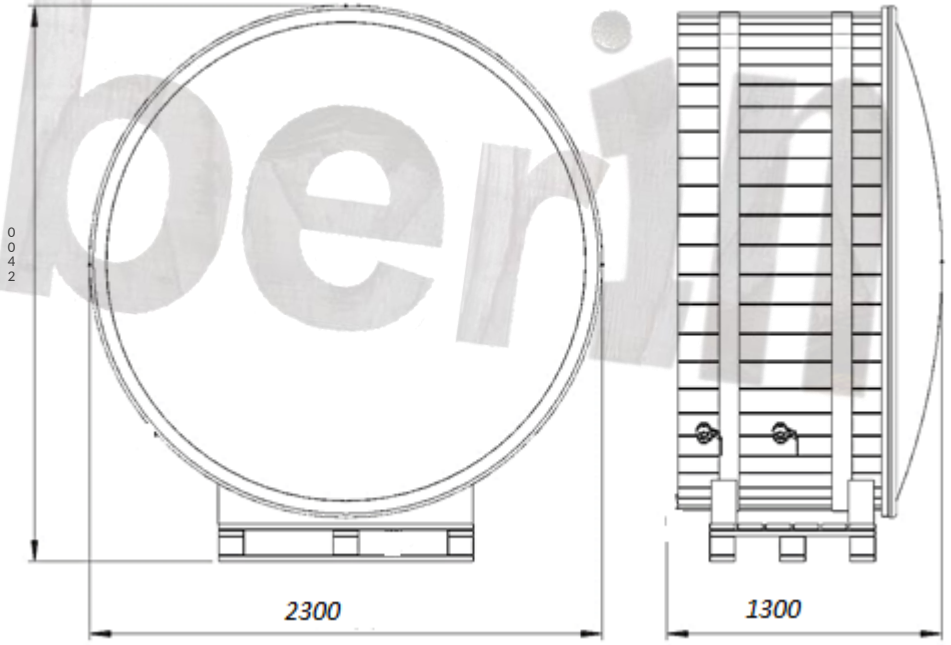

finnberg